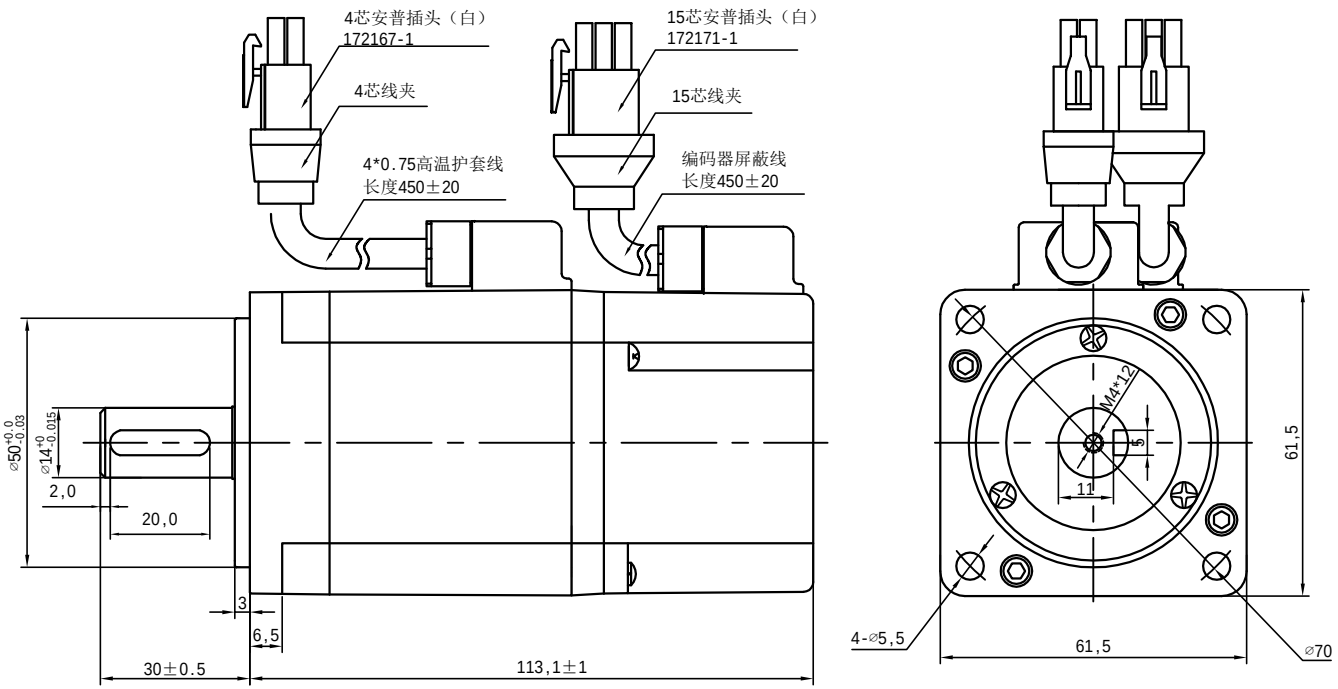

电源电压	AC220V	额定输出(W)	200
额定转矩(Nm)	0.64	瞬间最大转矩(Nm)	1.91
额定电流(A)	1.27	瞬间最大电流(A)	3.81
额定转速(rpm)	3000	最高转速(rpm)	4000
线电阻(Ω)	8.7±10%	线电感(mH)	41.2±10%
绝缘强度	1200VAC 5S	绝缘等级	F
编码器型号	A-ZKD-12N-250BM/4P-G05L-C-0.6m(长春禹衡)		

接插件编号	1	2	3	4
插针定义	U	V	W	PE
线色定义	红	蓝	黄	黄绿

接插件编号	2	3	4	5	6	7	8	9	10	11	12	13	14	15	1
插针定义	5V	0V	A+	Z-	U+	Z+	U-	B+	W+	V+	W-	B-	A-	V-	PE
线色定义	红	黑	绿	黄白	棕	黄	棕白	灰	兰	橙	兰白	灰白	绿白	橙白	屏蔽

通用件登记	
描　图	
描　校	
旧底图总号	
签　字	
日　期	

标记	处数	更改文件号	签字	日期

设　计		工　艺		阶段标记		重　量	比　例
制　图		标准化					1:1
校　对		(审　定)					
审　核		日　期		共　页		第　页	

030895

60CB020C-543AA0